Vue éclatée TBH 146

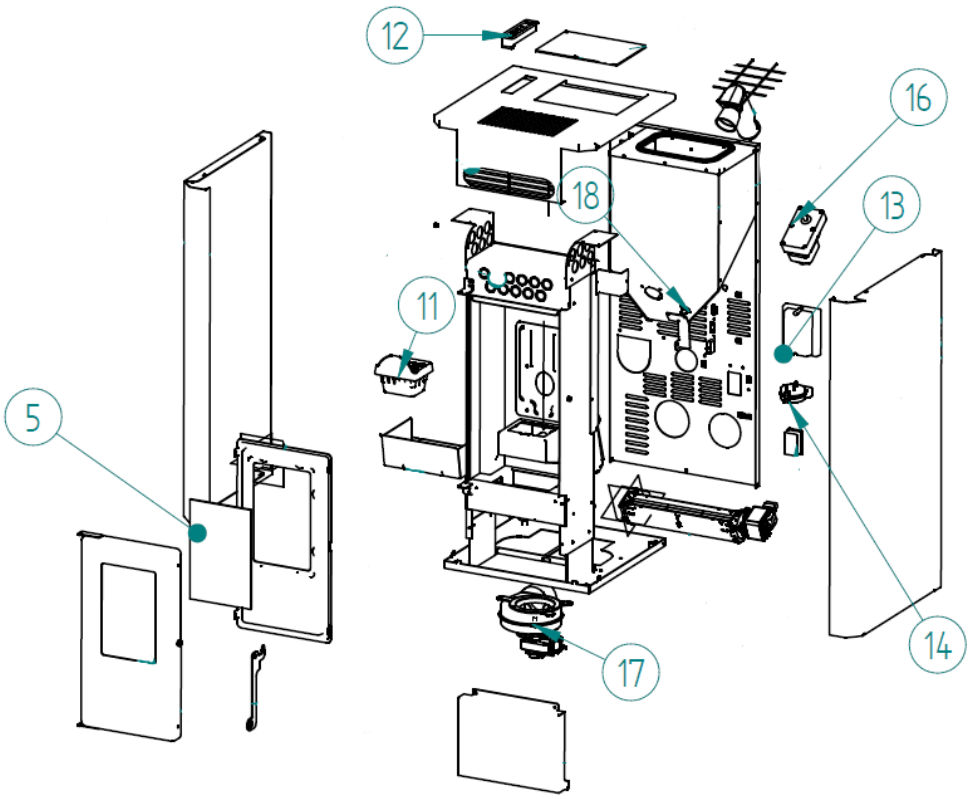

Nr.	Nom Holding	EAN
5	Verre porte PELHBQ101522	8713508784007
11	Brasero PELHBQ101401	8713508783925
12	Ensemble carte afficheur PELHBQ101458 Ensemble carte afficheur (APxxx) PELHBQ103678	8713508783963 8713508006116
13	Carte principale until serialnr APxxx PELHBQ101621 Carte principale PELHBQ103689 (APxxx)	8713508784090 8713508006222
14	Pressostat PELHBQ101452	8713508783949
16	Moteur vis sans fin PELHBQ100826	8713508783918
17	Ventilateur d'extraction fumée PELHBQ101616	8713508784052
18	Thermostat PELHBQ102496	8713508784168
/	Allumeur PELHBQ101619	8713508784076
/	Protection de flamme PELHBQ102501	8713508784229
/	Joint extraction fumée PELHBQ102499	8713508784205
/	Nappe afficheur PELHBQ101520	8713508783987
/	Bague vis sans fin PELHBQ101611	8713508784175
/	Télécommande PELHBQ102466	8713508784106
/	Tuya smart kit -L- PELHBQ102041 Tuya smart kit APxxx PELHBQ103696	8713508787800 8713508006291
/	Vis sans fin up to incl Serial AMxxx PELHBQ100689	8713508783901
/	Vis sans fin from Serial ANxxxx PELHBQ103093	8713508798295
/	Moteur ventilateur à droite PELHBQ101613	8713508784182
/	Moteur ventilateur à gauche PELHBQ102498	8713508784199