Exploded view SC 7035 Buiten

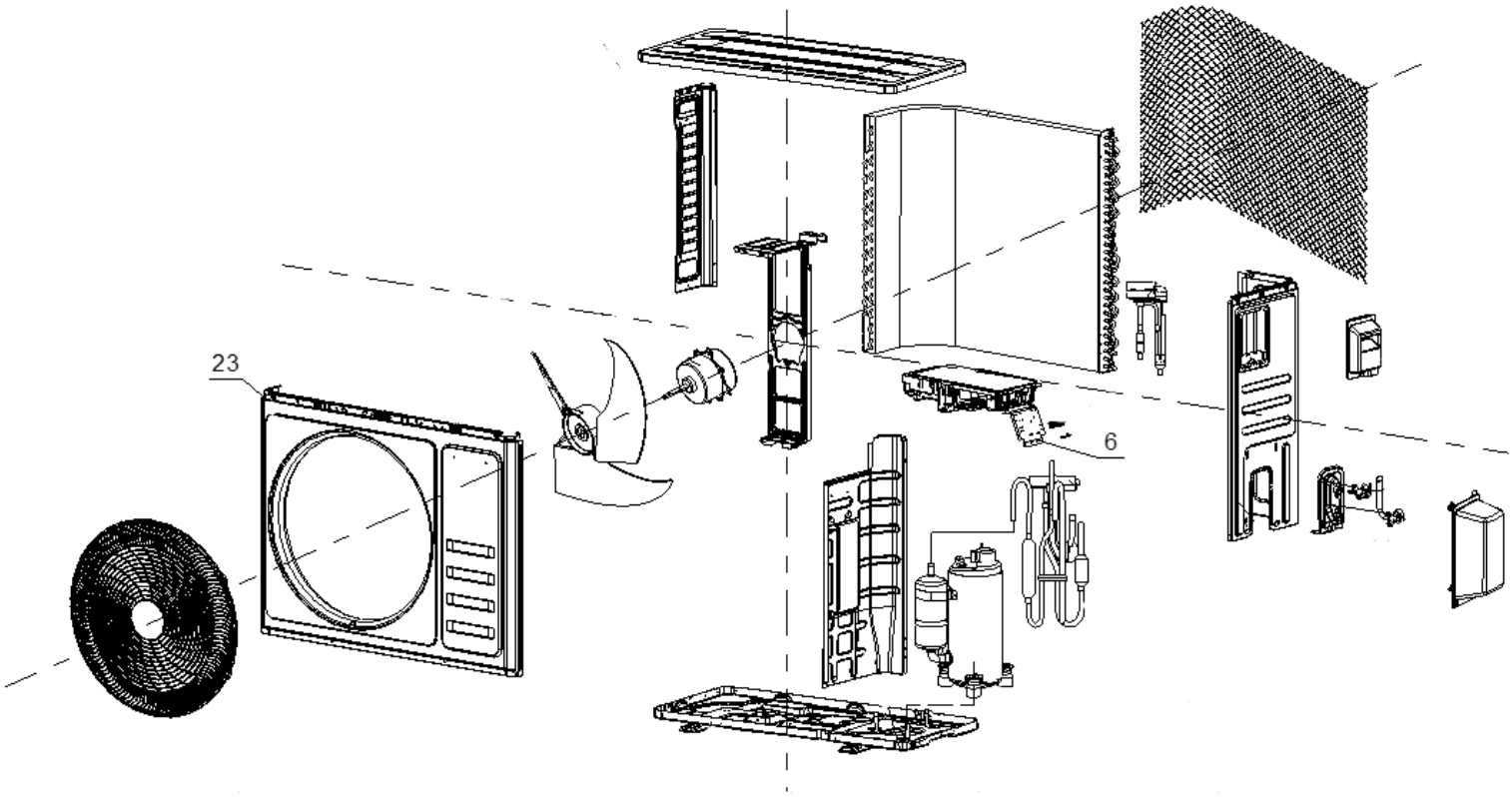

Nr.	Naam Holding	EAN
6	Hoofdprint bui. unit SPHPCR103628	8713508005492
23	Motor bui. unit SPHPCR	8713508005508
/	Temperatuursensor (compleet) bui. unit SPHPCR103651	8713508005744